техноаналит
приборы и системы химического контроля
учет и регулирование природного газа

ООО «ТЕХНОАНАЛИТ»
105062, Москва, ул. Покровка, д. 42, стр. 5А.
Тел./факс: (495) 258-259-0/ 937-70-40
info@technoanalyt.ru www.technoanalyt.ru

Transmitter AMI Inducon

Data sheet No. DenA13431X0X

Электронный блок для измерения общей электропроводимости, концентрации, солесодержания и растворенных веществ.

Электронный блок AMI Inducon

- Измерительный и контролирующий блок в алюминиевом корпусе (IP 66).
- Широкий диапазон измерения электропроводимости от 0 до 2000 мСм/см.
- Предназначен для измерения электро-проводимости, концентрации (NaCl, NaOH и кислот в %), солености (NaCl в %) а также содержания растворенных веществ (TDS в мг/л).
- Возможность подключения индуктивного (тороидального) датчика (Swansensor Inducon 1000 со встроенным температурным сенсором и цифрового датчика расхода пробы.
- Температурная компенсация с возможностью выбора коэффициента для линейной функции или нелинейной для природных вод.
- Простое и понятное меню на нескольких языках, в том числе и на русском. Все параметры вносятся с клавиатуры.
- Запись в энергонезависимую память основных событий и калибровочных данных.
- Таймер для управления некоторыми автоматическими функциями.
- Регистратор на 1’500 записей с устанавли-ваемым интервалом времени (Для загрузки данных на ПК необходим опциональный интефейс HyperTerminal).
- Большой ЖК-дисплей с подсветкой для отображения измеряемых значений, температурной компенсации и состояния прибора.
- Гальванически развязанные входные контакты
- Защита от перегрузок входных и выходных контактов.
- Два выходных токовых (0/4 - 20 мА) сигнала для измеряемых величин.

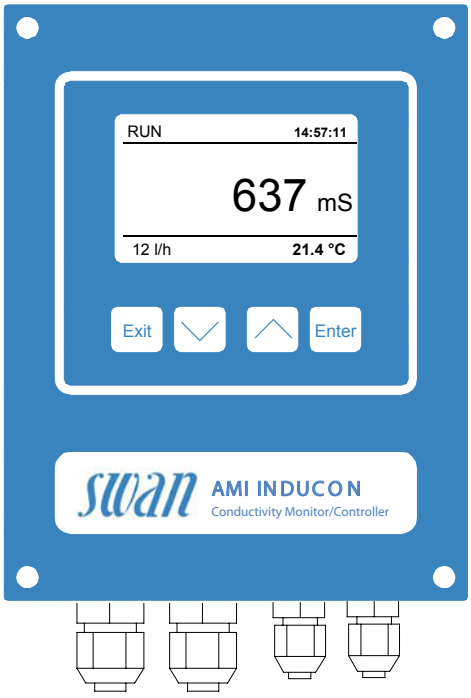

Схема заказа	Электронный блок AMI Inducon	A – 1 3 . 4 3 1 .	X	0	X
Электропитание	~ 85 - 265 В / 47 - 63 Гц		1		
	24 В постоянного тока		2		
Выходные сигналы	Нет				0
	Третий токовый выход 0/4 - 20 мА				1
	Интерфейс Profibus DP				2
	Интерфейс HyperTerminal (для скачивания данных регистратора)				3
	Интерфейс Modbus (для подключения к Webserver)				4

Измерение электропроводности

Тип кондуктометрического датчика **Swansensor Inducon 1000** - тороидальный индуктивный датчик электропроводимости.

Диапазон измерений	**Разрешение**
0.00 до 9.99 мСм/см	0.01 мСм/см
10.0 до 99.9 мСм/см	0.1 мСм/см
100 до 2000 мСм/см	1 мСм/см

Автомат. переключение диапазонов.

Погрешность измерения: < 1%

Температурная компенсация
- Абсолютная (нет)
- линейный коэффициент (0.00 – 19.99 %/°C)
- Нелинейная функция для природных вод в соответствии с EN27888

Измерение концентрации:
- NaCl: от 0 до макс. 17,9 – 21%
- HCl: от 0 до макс. 10 – 12 %
- NaOH: от 0 до макс. 6,5 – 9 %
- H_sSO_4: от 0 до макс. 16 – 22 %
- HNO_3: от 0 до макс. 17 – 20,8 %

(при температуре от 0 до 50°C)
- соленость (NaCl) в %
- TDS (нераств. вещества)
- пользовательские

Измерение температуры
при помощи датчика температуры Pt1000 (DIN класс A)
Диапазон измерения: -30 to +250 °C
Разрешение: 0.1 °C

Измерение расхода пробы
не требуется.

Спецификация трансмиттера и его функций

Корпус электр.блока: литой алюм.
Класс защиты: IP 66 / NEMA 4X
Дисплей: ЖК с подсветкой, 75 x 45 мм
Эл. соединения: винт. клеммы
Размеры: 180 x 140 x 70 мм
Вес: 1.5 кг
Темп. окр. среды: -10 to +50 °C
Отн. влажность: 10 - 90%
без конденсации паров

Электропитание
Напряжение: ~85 - 265 В, 47 - 63 Гц
или 24 В пост. тока, ± 15 %
Энергопотребление: макс. 20 ВА

Работа
Простая эксплуатация на основе отдельных меню для “Сообщений”, “диагностики”, “Обслуживания”, “Работы” и “Установки”. Меню на английском, немецком, французском и русском языках.
Отдельное меню для защиты паролем.
Отображение измеренных значений, температуры, расхода пробы, сигнализаций, статуса и времени.
Хранения истории событий, сигнализации и калибровок.

Electrical Connection Scheme

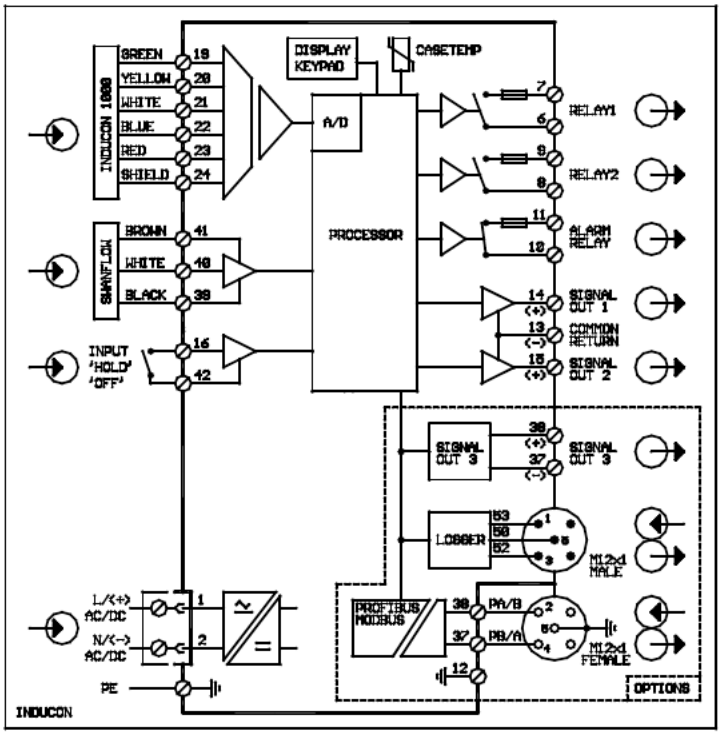

Хранение последних измеренных данных на 1’500 записей с устанавливаемым интервалом записи.

Характеристики безопасности

Нет потери данных при отключении питания – хранение данных в энергонезависимой памяти.
Защита от перегрузок по входам и выходам. Гальваническая развязка между измерительными входами и выходами.

Мониторинг температуры внутри корпуса трансмиттера с программируемыми уставками.

1 реле сигнализации
Один дискретный сигнал для обобщенной аварийной сигнализации о неисправности прибора.
Макс. нагрузка: 1A / 250 VAC

1 Вход
Один безпотенциальный контакт, программируемый для удалённого удержания или отключения.

2 релейных выхода
Два безпотенциальных реле программируемые для сигнализации пределов измеренных значений, с функцией удержания.
Макс. нагрузка: 1A / 250 VAC

2 токовых выхода (3ий как опция)
Два программируемых токовых выходas (линейных или билинейных) или управляющих сигнала регулятора (настройки регулятора программируются).
Токовая петля: 0/4 - 20 мА
Макс. сопротивление: 510 Ω

Управляющие функции

Реле или токовые выходы программируемые для 1 или 2 дозирующих насосов, соленоидных клапанов, импульсных насосов или для одного клапана с электропривод.
Контроль: P, PI, PID, PD

1 Интерфейс (опция)

Интерфейс RS232 для скачивания данных на ПК через Microsoft HyperTerminal или интерфейс RS485 (гальванически развязанный) с протоколом Fieldbus, Modbus или Profibus DP.

SWAN Analytische Instrumente AG
CH-8616 Riedikon/Switzerland
Tel. +41 1 943 63 00
swan@swan.ch · www.swan.ch

Swansensor Inducon1000

Спецификация No. DenA87351X50

Датчик для измерения удельной электропроводности. Датчик тороидальной формы со встроенным температурным датчиком.

Swansensor Inducon1000

Для применения в химической, целлюлозной и пищевой промышленности, процессах рафинирования и для контроля сточных вод. Для измерения электропроводности и контроля концентрации химических веществ и солесодержания.

Для использования вместе со вторичными приборами фирмы SWAN AMI Inducon и AMU Inducon датчик подсоединяется кабелем к ним напрямую .

Спецификация:

Диапазон измерения:	от 0,2 до 2000 мСм/см
Тип температурного датчика:	Pt1000
Максимальный поток пробы :	3м/с
Электрические соединения:	напрямую кабелем с оконцевателем

Гигиеническое исполнение датчика (CIP) (датчик закрепляется при помощи хомута)

Подключения:	Гигиеническая установка, Диаметр 2'', с наконечником из нержавеющей стали
Материал:	PFA Тефлон для всех частей, контактирующих с измеряемой средой
Предел по температуре и давлению:	150°C при 13,8 бара
Кабель датчика:	6 м, с тефлоновой изоляцией, до 200°C

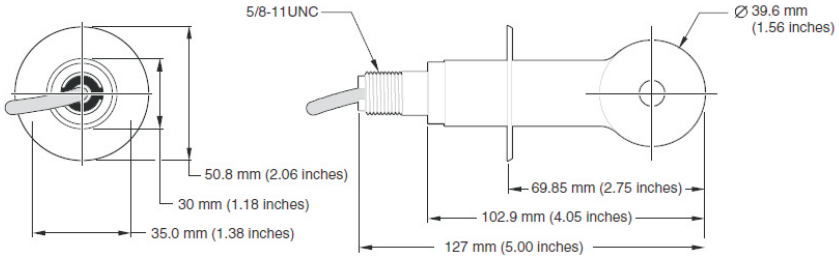

Датчик, закрепляющийся на резьбе 3/4 дюйма NPT

Подключения:	s'' NPT
Материал:	Полипропилен (ПП) для всех частей, контактирующих с измеряемой средой
предел по температуре и давлению:	100°C при 6,9 бара
Кабель датчика:	6 м, с XLPE изоляцией, до 150°C

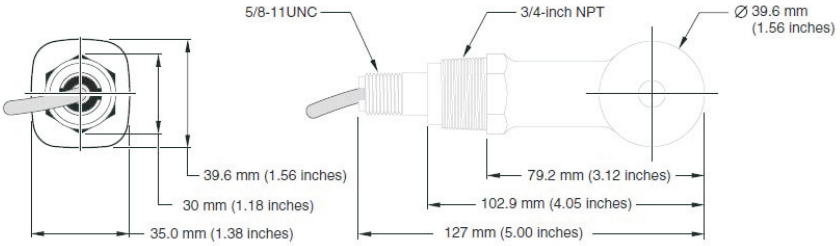

Порядковый номер	**Swansensor Inducon1000 гигиенич.**	**A – 8 7. 3 5 1 . 1 5 0**
	Swansensor Inducon1000 резьб.	**A – 8 7. 3 5 1 . 2 5 0**

Дополнительно: Хомут из нержавеющей стали 2" C-87.329.020