ООО «ТЕХНОАНАЛИТ»
105062, г. Москва, ул. Покровка, д. 42, стр. 5А
Тел: +7 495 258-259-0, Факс: +7 495 937-704-0
info@technnoanalyt.ru · www.technoanalyt.ru



## Анализатор для непрерывного автоматического измерения прямой (общей) удельной электропроводимости высокочистой воды, пара и конденсата.

### AMI Powercon Specific

Анализатор представляет из себя законченную измерительную систему собранную на панели из нержавеющей стали в составе:

- Трансмиттер **AMI Powercon** в алюминиевом пыле- и влагозащищенном корпусе (степень защиты IP 66 по ГОСТ 14254-96).
- Проточная ячейка **QV-Flow UP-CON-SL** из нержавеющей стали с встроенными цифровым датчиком расхода и игольчатым вентилем для регулировки расхода пробы. Быстрая замена кондуктометрических датчиков за счет запатентованной конструкции крепления “slot-lock”.
- Кондуктометрический датчик **UP-Con1000-SL** со встроенным температурным датчиком Pt1000 (константа ячейки определена с точностью до 3 значащей цифры k≈0.0415 см$^{-1}$)

Анализаторы проходят заводские испытания, готовы к монтажу и эксплуатации.

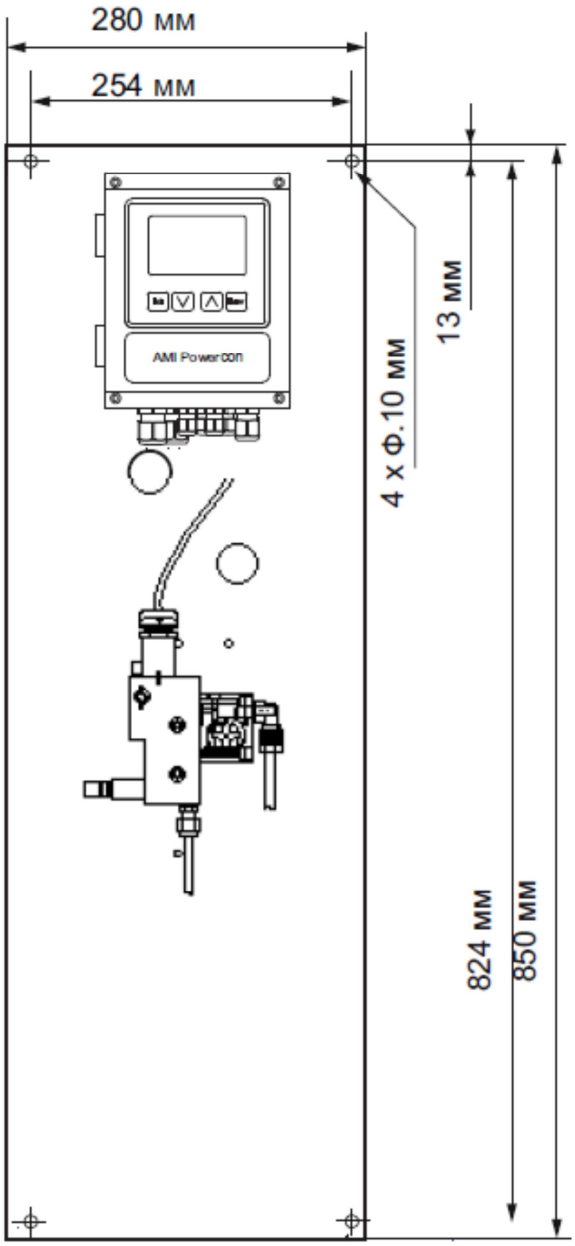


**Технические характеристики**:

- Диапазон измерения: 0,055 … 1000 мкСм/см
- Автоматическая нелинейная температурная компенсация для разных типов пробы
- Мониторинг температуры и расхода пробы с сигнализацией о выходе их значений за допустимые пределы
- Большой ЖК-дисплей с подсветкой для отображения измеряемых значений и состояния анализатора
- Русифицированное меню
- Два гальванически развязанных аналоговых сигнала 0/4 - 20 мА (дополнительно анализатор может быть оснащен 3-им аналоговым сигналом)
- Архивация всех событий, а также результатов калибровки анализатора
- Регистратор данных на 1500 значений с программируемым интервалом записи (передача данных на ПК с помощью USB интерфейса).
- Проточная ячейка и трансмиттер могут быть установлены отдельно, на расстоянии до 15 метров друг от друга (*артикулы оборудования в этом случае другие*).

| | | Артикул |
|---|---|---|
| **AMI Powercon Specific** | | **A- 23.441.100** |
| Опция 1: | [ ] 3-й аналоговый выход (0/4 – 20 мА) | A-81.420.050 |
| | [ ] Интерфейс RS 485 (Profibus DP / Modbus RTU) | A-81.420.020 |
| | [ ] Интерфейс USB | A-81.420.042 |
| | [ ] Интерфейс HART | A-81.420.060 |

ООО «ТЕХНОАНАЛИТ»
105062, г. Москва, ул. Покровка, д. 42, стр. 5А
Тел: +7 495 258-259-0, Факс: +7 495 937-704-0
info@technnoanalyt.ru · www.technoanalyt.ru

# AMI Powercon Specific

DenA23441100

## Аналитическая система

Кондуктометрический датчик **UP-Con1000-SL** со встроенным датчиком температуры Pt1000 (k≈0.0415см$^{-1}$).

| **Диапазон измерения** | **Дискретность** |
|---|---|
| 0,055 – 0,999 мкСм/см | 0,001 мкСм/см |
| 1,00 – 9,99 мкСм/см | 0,01 мкСм/см |
| 10,0 – 99,9 мкСм/см | 0,1 мкСм/см |
| 100 – 1000 мкСм/см | 1 мкСм/см |

Автоматическое переключение между диапазонами

**Погрешность**
± 1% от измеренного значения или дискретность текущего поддиапазона измерений

**Типы температурной компенсации**
— без компенсации,
— нелинейная для высокочистой воды,
— нейтральная соль,
— сильная кислота,
— сильное основание,
— $NH_3$ / этаноламин,
— морфолин,
— линейная с устанавливаемым коэффициентом 0,00 – 10,00 %/°C.

**Измерение температуры Pt1000:**
Диапазон: от -30 до +130 °C
Дискретность: 0.1 °C

**Измерение расхода пробы** цифровым расходомером (датчик Холла)

## Характеристики трансмиттера

Корпус: алюминий
Степень защиты: IP 66 / NEMA 4X
Дисплей: ЖК с подсветкой, 75 x 45 мм
Эл. соединения: винт. клеммы
Размеры: 180 x 140 x 70 мм
Вес: 1.5 кг
Рабочая темп. окруж. среды: -10 ... +50 °C
Отн. влажность: 10 - 90% (без конденсации)
Температура хранения: -30 ... +85 °C

**Электропитание**
Напряжение: ~ (100 - 240)В (± 10 %), 50/60 Гц (± 5 %)
или 24В пост.тока (± 10 %)
Энергопотребление: макс. 30 ВА

**Работа**
Простое управление анализатором на основе отдельных подразделов меню (на русском языке): “Сообщения”, ”Диагностика”, ”Обслуживание”, ”Работа” и “Установка”. Несколько уровней доступа к функциям меню защищенных паролями доступа.
Архивация событий, сигнализаций о неисправности и калибровок.
Регистратор измеренных данных на 1’500 записей с устанавливаемым интервалом записи.

**Безопасность**
При отключении электропитания все данные сохраняются в энергонезависимой памяти.
Защита от перегрузок входных и выходных цепей.
Гальваническая развязка входных и выходных цепей.

**Мониторинг температуры внутри корпуса трансмиттера**

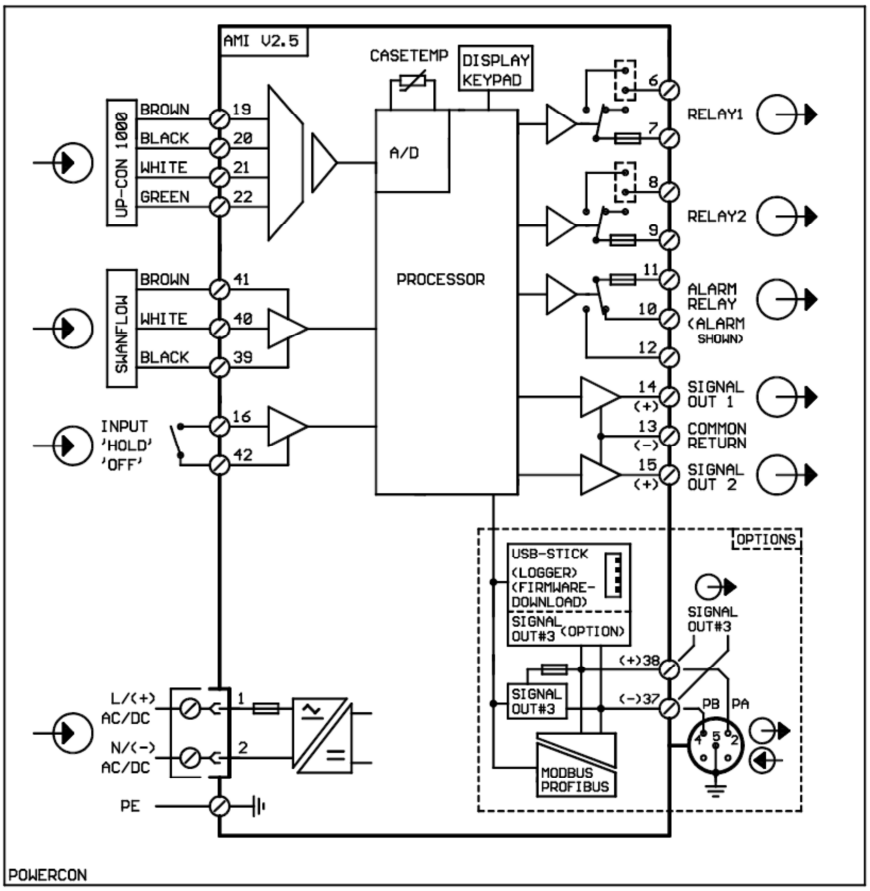


с программируемыми уставками сигнализации о неисправности.

**1 реле аварийной сигнализации:**
Тип – «сухой» контакт
Макс. нагрузка: 1А / ~ 250 В
Сигнализация о неисправности анализатора и превышении измеренными значениями программируемых уставок.

**1 дискретный вход** (для сухого контакта)**:**
Для управления сигнальными выходами:
- удержание
- отключение

**2 релейных выхода:**
тип – «сухой» контакт
реле программируемые для сигнализации о превышении измеренными значениями заданных уставок, или для управления внешними устройствами, или для запуска автоматической промывки.
Максимальная нагрузка: 1А / ~ 250 В

**2 аналоговых сигнала** (3-й - опция)**:**
Два свободно программируемых активных токовых выхода для передачи измеренных значений или управления внешними устройствами.
3-й токовый выход может быть активным или пассивным.
Токовая петля: 0/4 - 20 мА
Макс. нагрузка: 510 Ω

**Функции управления**
Реле или токовые выходы программируются для управления одним или двумя дозирующими насосами, электромагнитными вентилями или одной приводной задвижкой. Типы регуляторов: П, ПИ, ПИД или ПД.

**1 Цифровой интерфейс** (опция):
- RS485(гальванически развязанный) с поддержкой PROFIBUS DP или MODBUS RTU
- 3-й токовый выход
- USB (возможна одновременная работа с 3-им токовым выходом)
- HART

## Общие данные

**Требования к пробе**
Расход пробы: 5 … 20 л/ч
Температура пробы: до 50 °C
Давление на входе (при 25°C): до 2 бар
Давление на выходе: свободный слив
Отсутствие масел, нефтепродуктов и абразивных взвешенных частиц

**Проточная ячейка** изготовлена из нержавеющей стали и имеет встроенные цифровой расходомер и игольчатый вентиль для регулировки расхода пробы.
Безрезьбовая установка датчиков в ячейке с помощью крепления slot-lock.

**Подключение пробы**
Вход пробы: обжимной фитинг Swagelok для трубки из нержавеющей стали $Ø_{внеш}$ ¼”
Выход пробы: обжимной фитинг для пластиковой трубки 8x1 мм (2 м трубки входит в комплект поставки)

**Вес и габариты анализатора**
Размеры собранного на монтажной панели из нержавеющей стали анализатора (ШхВхГ): 280 x 850 x 200 мм
Вес: 7 кг