testomat®
ECO

testomat®
ECO

testomat®
ECO

testomat®
ECO

ТЕХНОАНАЛИТ

testomat® ECO

- Автоматический анализатор остаточной/общей жесткости воды

Анализатор ***testomat® ECO*** позволяет контролировать остаточную/общую жесткость посредством автоматического титрования. Идеально подходит для установок водоподготовки и умягчения котловой и питательной воды.

Особенности *testomat® ECO:*

- Текстовый ЖК-дисплей для отображения измеренных параметров, программирования и управления анализатором
- Расчет жесткости воды в различных единицах: °dH, °f, мг/л $CaCO_3$, ммоль/л
- Диапазон измерения:

Параметр	**Тип реагента**	°dH	°f	**мг/л $CaCO_3$**	**ммоль/л**	**мг-экв/л**
Жесткость	TH 2005	0.05 - 0.50	0.09 - 0.89	0.89 - 8.93	0.01 - 0.09	0.02 - 0.18
Жесткость	TH 2025	0.25 - 2.50	0.45 - 4.48	4.47 - 44.7	0.04 - 0.45	0.09 - 0.89
Жесткость	TH 2100	1.0-10.0	1.79-17.9	17.9-179	0.18-1.79	0.36-3.57
Жесткость	TH 2250	2.5 - 25.0	4.48 - 44.8	44.8 - 448	0.45 - 4.48	0.89 - 8.93

- Особо точное титрование, достигаемое за счет использования насоса-дозатора
- Надежная система измерения, требующая минимального обслуживания
- Минимальный расход реагента и пробы
- Два настраиваемых предела с программируемыми функциями переключателя
- Автоматически устанавливаемые интервалы между измерениями (0 – 99 мин)
- Контроль входных параметров пробы (осуществляется при помощи контактного или турбинного расходомера)
- Возможность внешнего отключения процесса измерения
- Реле сигнализации, срабатывающее при неисправностях или иных нарушениях процесса измерения, таких как загрязнение измерительной камеры, низкий уровень реагента или низкое давление пробы
- Бутыль 500 мл для хранения реагента при длительных простоях анализатора
- Токовый выход 0/4 – 20 мА

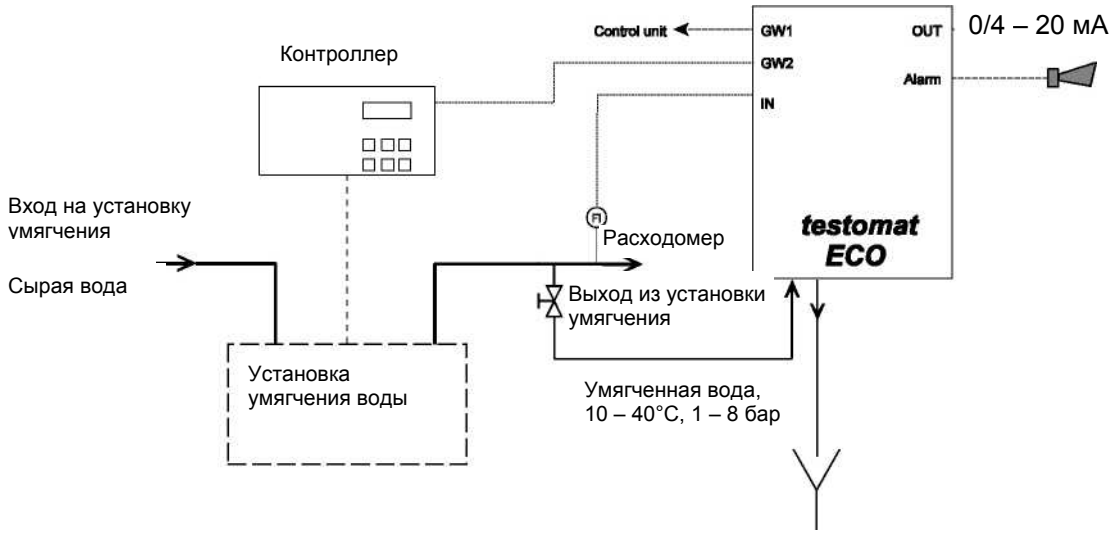

Электропитание:	230 В или 24 В ± 10 % 50 – 60 Гц	Входное давление пробы:	0,3 – 1 бар
Энергопотребление:	Макс. 30 ВА	с опциональным регулятором давления:	1 – 8 бар = 10^5 – 8 x 10^5 Па
Класс защиты корпуса:	IP 65	Размеры (Ш x В x Г):	380 x 480 x 280 мм
Температура окр. среды:	10 – 45°C	Вес:	приблизительно 9,5 кг
Температура пробы:	10 – 45°C	Все детали, контактирующие с пробой или реагентом, изготовлены из коррозионно-стойких материалов	

ООО «ТЕХНОАНАЛИТ»
115035, г. Москва, Космодамианская наб., д.40/42, стр. 3
Тел.: (495) 258-259-0 / Факс: (495) 937-70-40
info@technoanalyt.ru / http://www.technoanalyt.ru

testomat®
2000

testomat®
2000

testomat®
2000

testomat®
2000

testomat® 2000

- Автоматический анализатор жесткости воды

Анализатор ***testomat® 2000*** автоматически определяет остаточную/общую жесткость, карбонатную жесткость, щелочность (minus-m-value, p-value) посредством колориметрического титрования. Идеально подходит для установок водоподготовки, смешения и умягчения воды.

Особенности *testomat® 2000:*

- Текстовый ЖК-дисплей для отображения измеренных параметров, программирования и управления анализатором
- Расчет жесткости воды в различных единицах: °dH, °f, мг/л $CaCO_3$, ммоль/л
- Диапазон измерения:

Параметр	Тип реагента	°dH	°f	мг/л $CaCO_3$	ммоль/л	мг-экв/л
Жесткость	TH 2005	0.05 - 0.50	0.09 - 0.89	0.89 - 8.93	0.01 - 0.09	0.02 - 0.18
Жесткость	TH 2025	0.25 - 2.50	0.45 - 4.48	4.47 - 44.7	0.04 - 0.45	0.09 - 0.89
Жесткость	TH 2100	1.0 - 10.0	1.79 - 17.9	17.9 - 179	0.18 - 1.79	0.36 - 3.57
Жесткость	TH 2250	2.5 - 25.0	4.48 - 44.8	44.8 - 448	0.45 - 4.48	0.89 - 8.93
Карбонатная жесткость	TC 2050	0.5 – 5.0	0.90 – 8.96	-	0.18 – 1.79	0.2 – 1.80
Карбонатная жесткость	TC 2100	1.0 – 20.0	1.79 – 35.8	-	0.36 – 7.16	0.36 – 7.14
кислотность (minus-m-value	TM 2005	-	-	-	0.05 – 0.50	
свободная щелочность (p-value)	TP 2100	-	-	-	1 - 15	

- Особо точное титрование, достигаемое за счет использования плунжерного насоса-дозатора
- Надежная система измерения, требующая минимального обслуживания
- Минимальный расход реагента и пробы
- Два настраиваемых предела с программируемыми функциями переключателя
- Контроль 2 измерительных точек
- Запуск процесса анализа:
  - автоматически устанавливаемыми интервалами между измерениями (0 – 99 мин)
  - в зависимости от остаточной производственной мощности установки
  - в зависимости от количества пробы (расходомер)
  - внешнее управление
- Контроль входных параметров пробы (осуществляется при помощи контактного или турбинного расходомера)
- Возможность внешнего отключения процесса измерения
- Реле сигнализации, срабатывающее при неисправностях или иных нарушениях процесса измерения, таких как загрязнение измерительной камеры, низкий уровень реагента или низкое давление пробы
- Бутыль 500 мл для хранения реагента при длительных простоях анализатора

  Опция: токовый выход 0/4 – 20 мА или 0 – 10 В

Электропитание:	~ 230 В или 24 В пост. тока ± 10% 50 – 60 Гц
Энергопотребление:	макс. 30 Вт.
Класс защиты:	IP 65
Темп. окр. среды:	10 – 45°C
Темп. воды:	10 – 40°C
Рабочее давление:	0,1 – 8 бар
Размеры (ВхШхГ):	480 x 380 x 280 мм
Вес:	~ 10,5 кг.

Все элементы анализатора контактирующие с водой или реактивом изготовленные из материалов, устойчивых к коррозии.

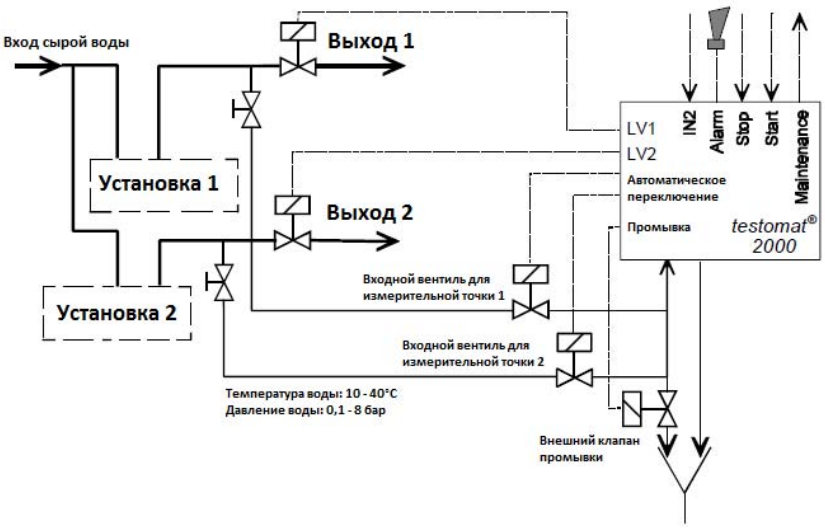

Поставка и сервис в Российской Федерации и СНГ:

ООО «ТЕХНОАНАЛИТ», 105062, г. Москва, ул. Покровка, д. 42, стр. 5А
Тел.: +7 495 258-259-0, Факс: +7 495 937-70-40, e-mail: info@technoanalyt.ru, web: www.technoanalyt.ru