CeraClean

- Система пробоподготовки для анализаторов PowerMon
- Очистка от взвешенных частиц, коллоидов и высокомолекулярных веществ.

Расход пробы через систему CeraClean составляет 2-4 м³/ч. Фильтрат поступает к анализаторам. Закупорка системы сводится к минимуму благодаря использованию фильтра поперечного потока и автоматической промывке. Интервал между чистками фильтра составляет несколько недель.

CeraClean имеет низкие энергопотребление и эксплуатационные расходы.

Область применения

- Очитные сооружения
- Ванны обезжиривания
- Активный ил
- Установки автоматической химмойки
- Гальваническое производство

Преимущества

Система CeraClean имеет ряд преимуществ по сравнению с другими устройствами фильтрации:

- Быстрый отклик измерительной системы благодаря небольшой затостойной зоне
- Большой срок службы
- Химически стойкие материалы
- Большой интервал между обслуживанием
- Небольшие габариты
- Низкое энергопотребление
- Низкие эксплуатационные расходы
- Система смонтирована на панеле и готова к эксплуатации

CeraClean

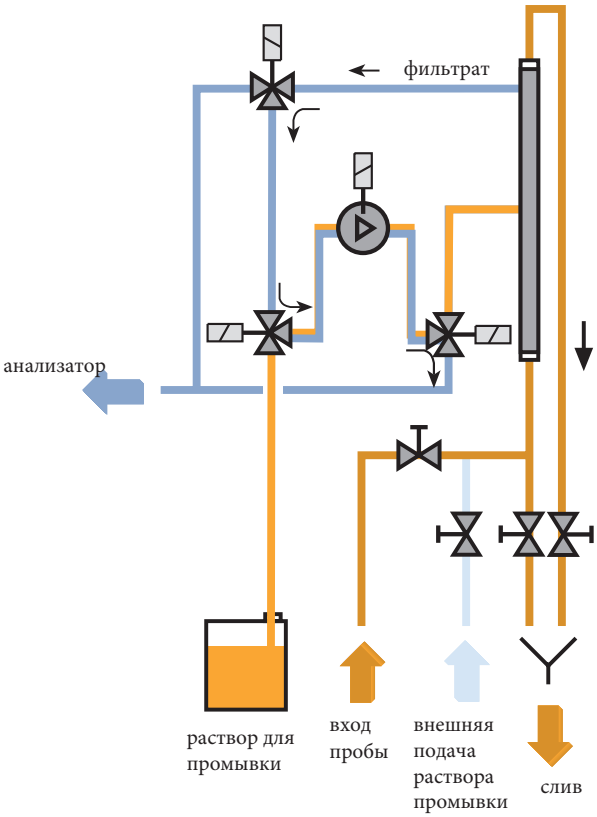

Технические характеристики

Срок службы фильтрующего элемента ~6 месяцев

Удаление примесей

Стандартный фильтрующий элемент удаляет примеси более 0,4мкм.
Возможна установка других фильтров (например, 80мкм для определения общего азота и общего фосфора).

Температура пробы

10 °C - 100 °C

Диапазон pH пробы

1-13

Давление пробы

1 - 2 бар

Расход пробы 2 - 4 м3/ч

Производительность по фильтрату не менее 1 л/ч

Температура окружающей среды 0 - 45С

Интервал между автоматичексой промывкой 2-8 недель (зависит от степени загрязненности пробы).

Электропитание
97 - 265 В , 48 - 62 Гц
Энергопотребление
до 70ВА

Размеры (ВхШхГ)

1000 x 500 x 240 мм

SPX Flow Technology Norderstedt GmbH - Werkstraße 4 - D-22844 Norderstedt
Phone: +49 40 52202-0 Fax: +49 40 52202-444 E-Mail: branluebbe@spx.com

Поставка и сервис в Российской Федерации и СНГ:
ООО «Техноаналит»
Тел.: (495) 258-259-0 многоканальный
Факс: (495) 937-70-40
E-mail: info@technoanalyt.ru
www.technoanalyt.ru