ООО «ТЕХНОАНАЛИТ»
105062, г. Москва, ул. Покровка, д. 42, стр. 5А
Тел: +7 495 258-259-0, Факс: +7 495 937-704-0
info@technnoanalyt.ru · www.technoanalyt.ru

AMI Oxysafe
DenA22601040

Анализатор для непрерывного автоматического измерения растворенного кислорода в питьевой воде, и очищенных сточных водах.

AMI Oxysafe

Анализатор представляет из себя законченную измерительную систему собранную на панели из ПВХ в составе:

- Трансмиттер **AMI Oxysafe** в алюминиевом пыле- и влагозащищенном корпусе (степень защиты IP 66 по ГОСТ 14254-96).
- Проточная ячейка **M-Flow M40**
- Датчик кислорода **Swansensor Oxysafe 1000** с встроенным датчиком температуры Pt1000 (заказывается отдельно).

Анализаторы проходят заводские испытания, готовы к монтажу и эксплуатации.

Технические характеристики:

- Диапазон измерения: 0,01 мкг/л - 20 мг/л (при 25°C), 0% - 200% насыщения
- Автоматическая температурная компенсация
- Автоматическая компенсация атмосферного давления
- Мониторинг температуры и расхода пробы (если установлен расходомер) с сигнализацией о выходе их значений за допустимые пределы
- Большой ЖК-дисплей с подсветкой для отображения измеряемых значений и состояния анализатора
- Русифицированное меню
- Два гальванически развязанных аналоговых сигнала 0/4 - 20 мА (дополнительно может быть оснащен 3-им аналоговым сигналом)
- Архивация всех событий, а также результатов калибровки анализатора
- Регистратор данных на 1500 значений с программируемым интервалом записи (передача данных на ПК с помощью USB интерфейса).
- Проточная ячейка и трансмиттер могут быть установлены отдельно, на расстоянии до 15 метров друг от друга (*артикулы оборудования в этом случае другие*).

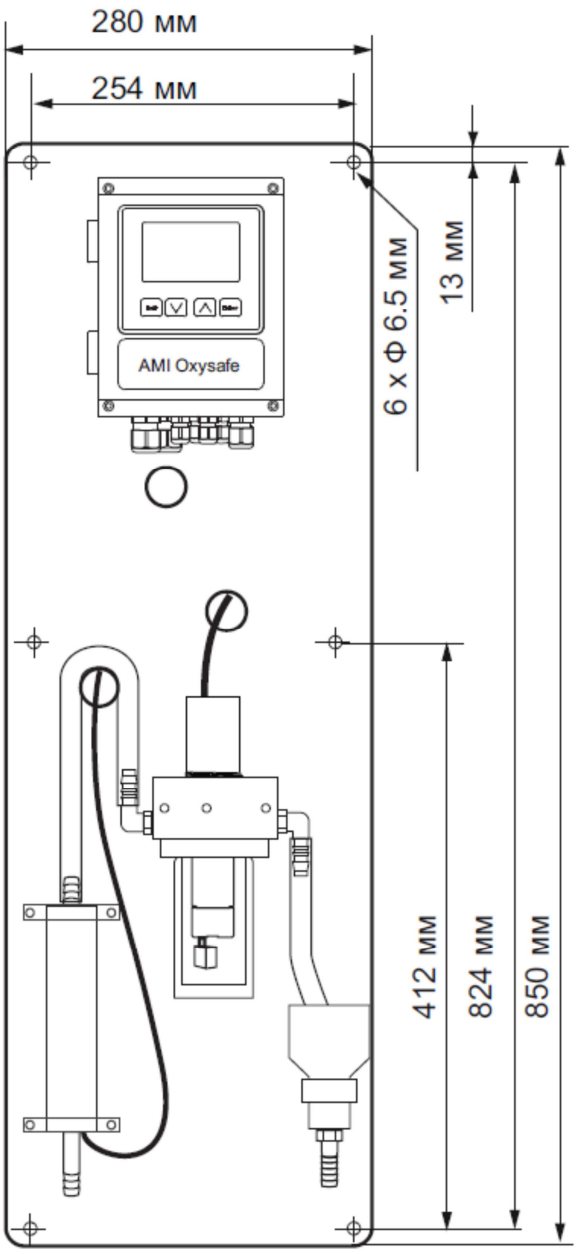

Анализатор с датчиком кислорода и расходомером

		Артикул
	AMI Oxysafe	**A–22.601.040**
Опция 1:	[ ] 3-й аналоговый выход (0/4 – 20 мА) [ ] Интерфейс RS 485 (Profibus DP / Modbus RTU) [ ] Интерфейс USB [ ] Интерфейс HART	A-81.420.050 A-81.420.020 A-81.420.042 A-81.420.060
Опция 2:	[ ] Датчик кислорода *Swansensor Oxysafe1000*	A-87.232.011
Опция 3:	[ ] Расходомер *Swansensor deltaT Flow*	A-87.933.010

ООО «ТЕХНОАНАЛИТ»
105062, г. Москва, ул. Покровка, д. 42, стр. 5А
Тел: +7 495 258-259-0, Факс: +7 495 937-704-0
info@technnoanalyt.ru · www.technoanalyt.ru

AMI Oxysafe
DenA22601040

Аналитическая система

Кислородный датчик **Swansensor Oxysafe 1000** с встроенным датчиком температуры Pt1000.

Диапазон измерений: **Дискретность**:
0,01 – 20 мг/л 0.01 мг/л
0 - 200% насыщения 0.1%

Автоматическая компенсация температуры пробы и атмосферного давления.

Коррекция по солености.

Погрешность:
± 0.3 % если температура измерений совпадает с температурой калибровки

1,5 % на каждые 10 °C отклонения температуры проб от температуры калибровки

Время отклика: t_{90} < 180 сек (при увеличении концентрации)

Температурный датчик Pt1000
Диапазон измерения: -30 до +130 °C
Дискретность: 0.1 °C

Расходомер (опционально)

Характеристики трансмиттера

Корпус: алюминий
Степень защиты: IP 66 / NEMA 4X
Дисплей: ЖК с подсветкой, 75 x 45 мм
Эл. соединения: винт. клеммы
Размеры: 180 x 140 x 70 мм
Вес: 1.5 кг
Рабочая темп. окруж. среды: -10 ... +50 °C
Отн. влажность: 10 - 90% (без конденсации)
Температура хранения: -30 ... +85 °C

Электропитание
Напряжение: ~ (100 - 240)В (± 10 %), 50/60 Гц (± 5 %)
или 24В пост.тока (± 10 %)
Энергопотребление: макс. 30 ВА

Работа
Простое управление анализатором на основе отдельных подразделов меню (на русском языке): “Сообщения”, ”Диагностика”, ”Обслуживание”, ”Работа” и “Установка”.
Несколько уровней доступа к функциям меню защищенных паролями доступа.
Архивация событий, сигнализаций о неисправности и калибровок.
Регистратор измеренных данных на 1’500 записей с устанавливаемым интервалом записи.

Безопасность
При отключении электропитания все данные сохраняются в энергонезависимой памяти.
Защита от перегрузок входных и выходных цепей.
Гальваническая развязка входных и выходных цепей.

Мониторинг температуры внутри корпуса трансмиттера
с программируемыми уставками сигнализации о неисправности.

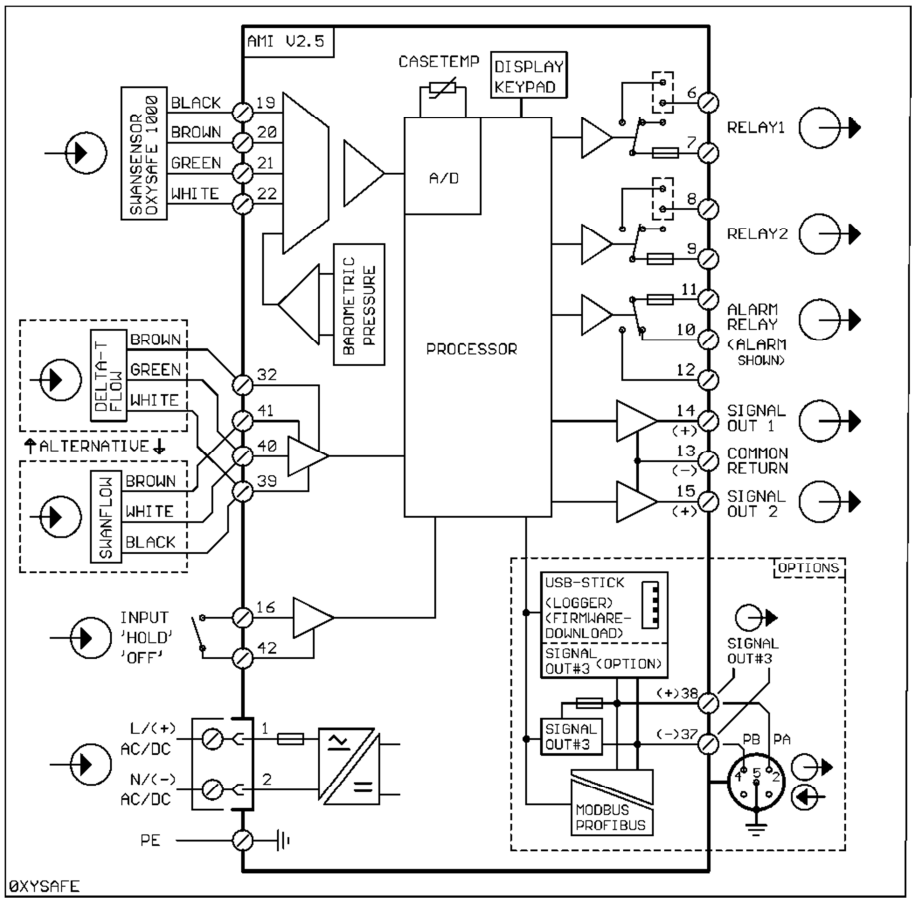

1 реле аварийной сигнализации:
Тип – «сухой» контакт
Макс. нагрузка: 1А / ~ 250 В
Сигнализация о неисправности анализатора и превышении измеренными значениями программируемых уставок.

1 дискретный вход (для сухого контакта)**:**
Для управления сигнальными выходами:
- удержание
- отключение

2 релейных выхода:
тип – «сухой» контакт
реле программируемые для сигнализации о превышении измеренными значениями заданных уставок, или для управления внешними устройствами, или для запуска автоматической промывки.
Максимальная нагрузка: 1А / ~ 250 В

2 аналоговых сигнала (3-й - опция)**:**
Два свободно программируемых активных токовых выхода для передачи измеренных значений или управления внешними устройствами.
3-й токовый выход может быть активным или пассивным.
Токовая петля: 0/4 - 20 мА
Макс. нагрузка: 510 Ω

Функции управления
Реле или токовые выходы программируются для управления одним или двумя дозирующими насосами, электромагнитными вентилями или одной приводной задвижкой. Типы регуляторов: П, ПИ, ПИД или ПД.

1 Цифровой интерфейс (опция):
- RS485(гальванически развязанный) с поддержкой PROFIBUS DP или MODBUS RTU
- 3-й токовый выход
- USB (возможна одновременная работа с 3-им токовым выходом)
- HART

Общие данные

Требования к пробе
Расход пробы: 4 … 15 л/ч
Температура пробы: до 50 °C
Давление на входе: до 1 бар
Давление на выходе: свободный слив
pH пробы: не менее 4 ед.
Взвешенных веществ: pH не более 10 мг/л
Проточная ячейка из ПВХ и оргстекла.

Подключение пробы
Вход пробы: штуцер шланговый 10 мм
Выход пробы: штуцер шланговый 15мм (1/2”)

Вес и габариты анализатора
Размеры анализатора собранного на монтажной панели из ПВХ (ШхВхГ):
280 x 850 x 200 мм
Вес: 12 кг